NAKAMURA-TOME **WT 150**

6'000 min -1 / rpm
i = 1:1

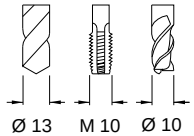

Axial-Bohr-Fräseinrichtung
Drilling and Milling Axial Unit
Testa assiale di foratura e fresatura
Unité de perçage et de fraisage axial

Externe Kühlung	EKZ
Interne Kühlmittelzuführung	IKZ
P max. = 70 bar	
kein Trockenlauf!	
External coolant supply	ECS
Coolant through the spindle	CTS
Coolant pressure max. = 70 bar	
Don't run without coolant!	
Liquido refrigerante esterno	LRE
Liquido refrigerante sul fuso	LRF
Pressione max. = 70 bar	
Non lavorare a secco!	
Arrosage par l'extérieur	APE
Arrosage par le centre	APC
Pression max. = 70 bars	
Ne pas tourner sans arrosage!	

Turret 80 mm

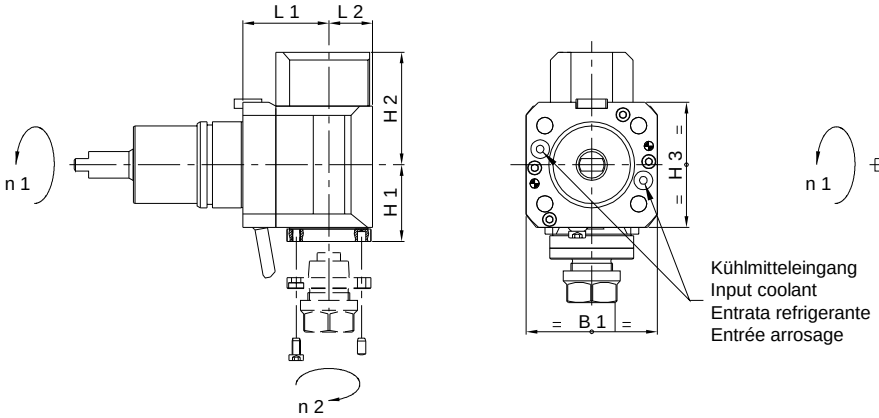

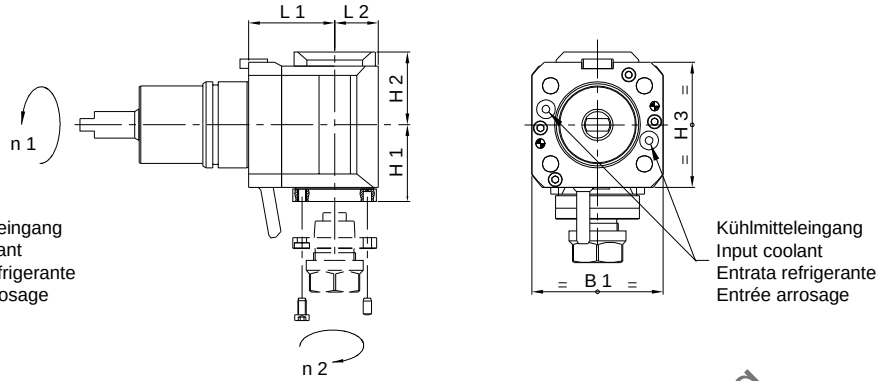

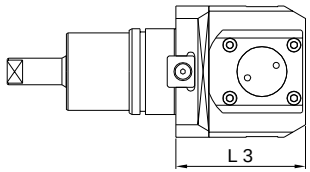

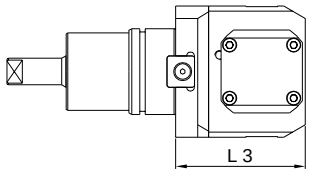

In Vorbereitung
In Preparation

Kühlmittelausgang
Output coolant
Uscita refrigerante
Sortie arrosage

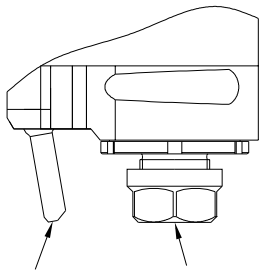

Spindelvarianten / *Spindle executions / Esecuzione fusi / Exécutions de broches*

IKZ / *CTS*

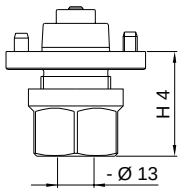

Hi-Q / ERC 25
14420000xx0 IKZ

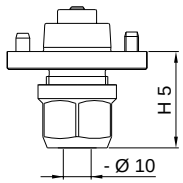

Hi-Q / ERC 20
14420000xx0 IKZ

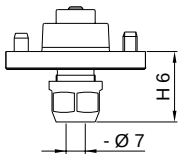

Hi-Q / ERC 16
14420000xx0 IKZ

EKZ / *ECS*

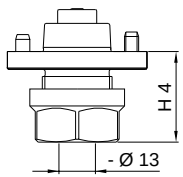

Hi-Q / ER 25
14420000xx0 EKZ

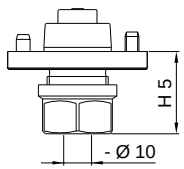

Hi-Q / ER 20
14420000xx0 EKZ

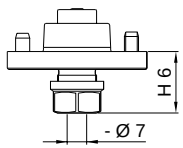

Hi-Q / ER 16
14420000xx0 EKZ

	Bestell-Nr. IKZ Ref. No. CTS	Bestell-Nr. EKZ Ref. No. ECS	Winkelkopf Angle Head	L 1	L 2	L 3	H 1	H 2	H 3	H 4	H 5	H 6	B 1	D 1 Ø max.	Nm max.	Schmierung Lubrication	rpm max. min -1	i n 1 : n 2	Zubehör Accessory
A	1480000xxx0	-	LAU 25-1 A PTS Hi-Q / ERC20	55	28	83	- -	68.5	69	-	-	-	84	13	25	Fettschmierung Lubricant grease	6'000	1:1	Spannzangen / *Coletts* Page 054 Spannschlüssel / *Spanners* Page 057
B	-	1480000xxx0	LAU 25-1 A PTS Hi-Q / ER20	55	28	83	- -	46.5	69	-	-	-	84	13	25	Fettschmierung Lubricant grease	6'000	1:1	